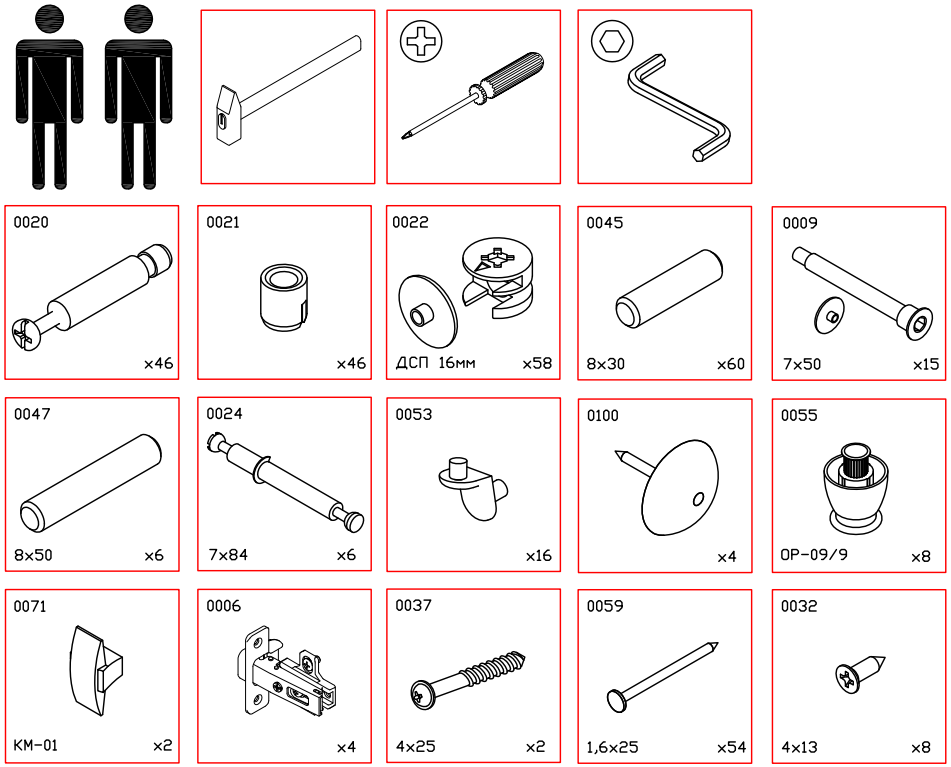

Стенка "КАРЭ" СТЛ.318.01

Поз.	Размер	Кол-во	Пакет
1	1825×400×16	1	1
2	1825×400×16	1	1
3	1360×400×16	1	1
4	1360×400×16	1	1
5	164×198×16	5	2
6	164×198×16	1	2
7	164×400×16	1	2
8	376×400×16	1	2
9	376×400×16	2	1
10	1275×400×16	1	2
11	342×400×16	4	2
12	900×400×16	1	2
13	900×400×16	1	2
14	900×400×16	1	2
15	900×198×16	1	2
16	342×391×16	4	2
17	370×1040×16	1	1
18	370×692×16	1	1
19	1853×370×3	1	1
20	1388×370×3	1	1

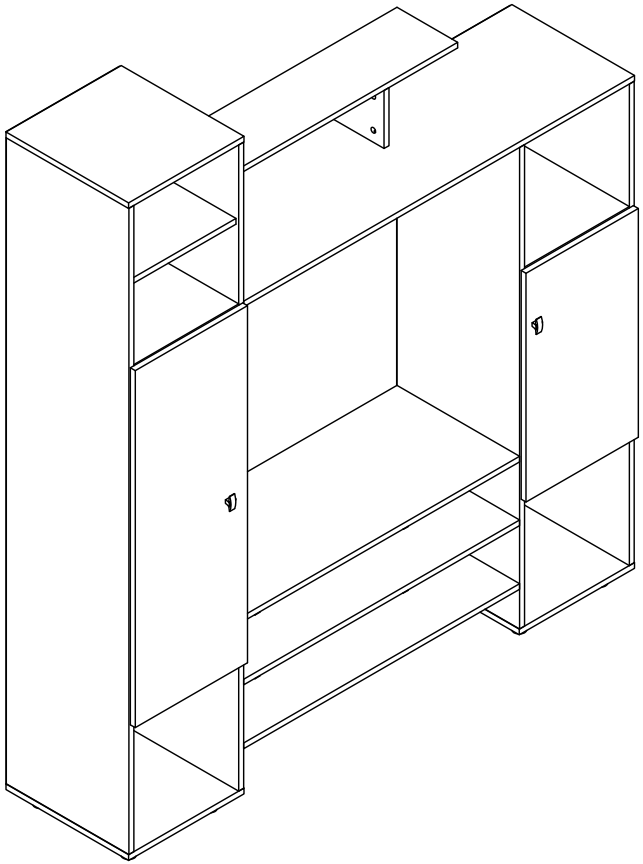

0020
0021
0045
10
15
14
12
13
1
2
4
3
9
8
0006
0055

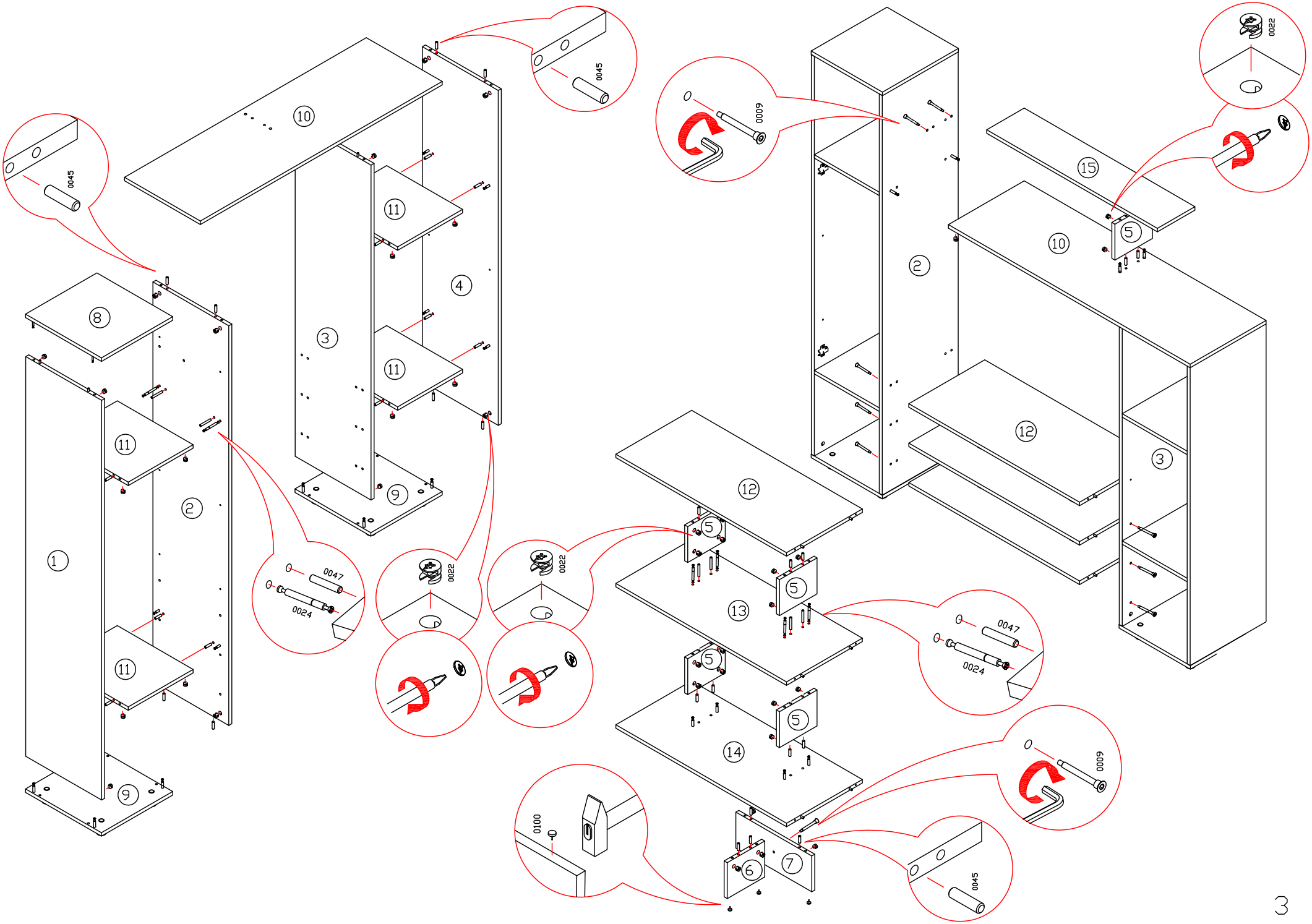
1
2
3
4
5
6
7
8
9
10
11
12
13
14
15
0045
0047
0024
0022
0009
0100

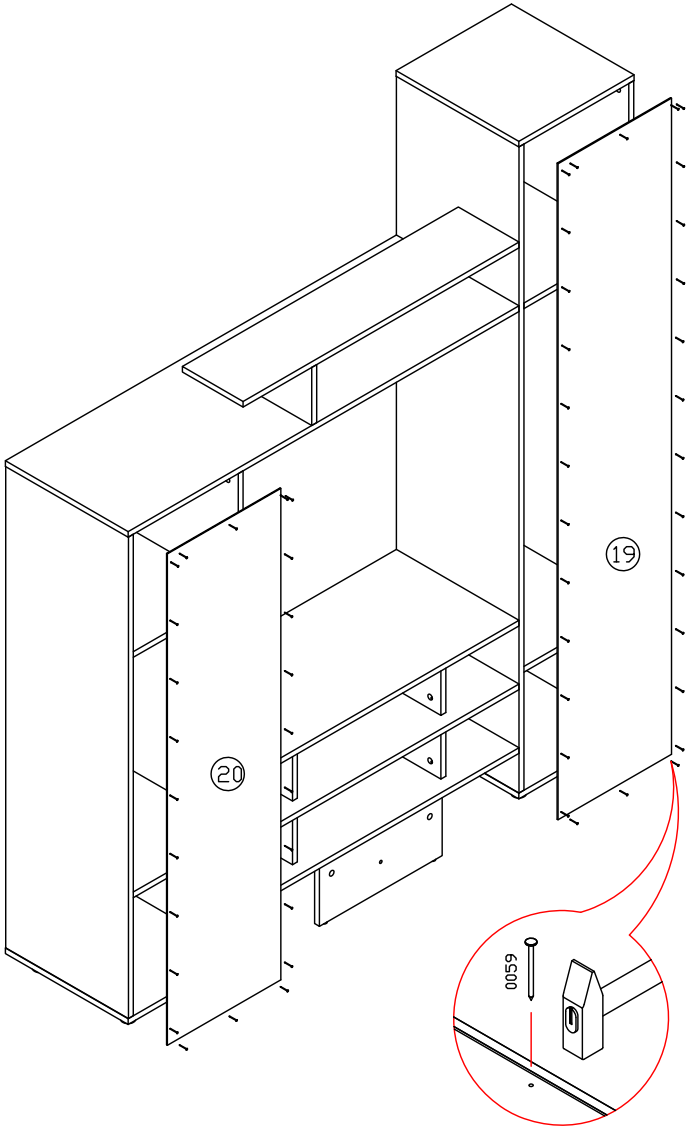
20
19
0059

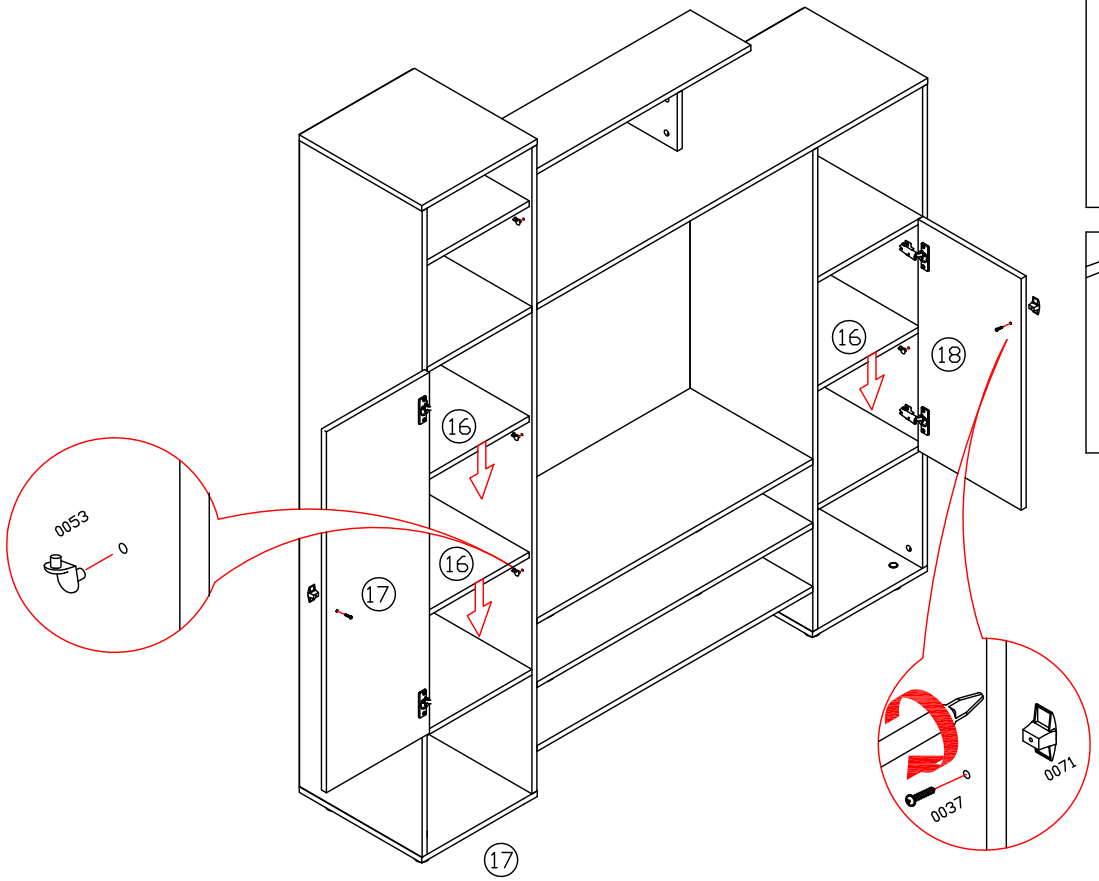
0053
0
16
16
16
17
17
18
0037
0
0071

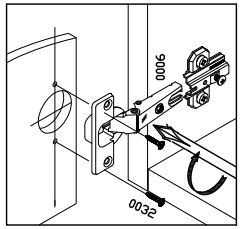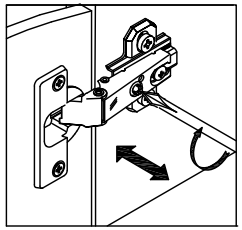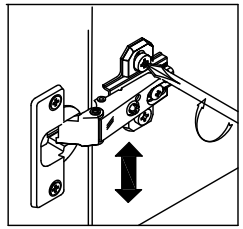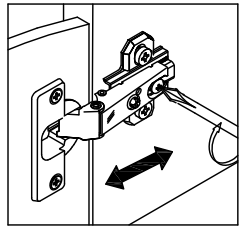
0006
0032